Schemat
BLOKOWY - sterowanie

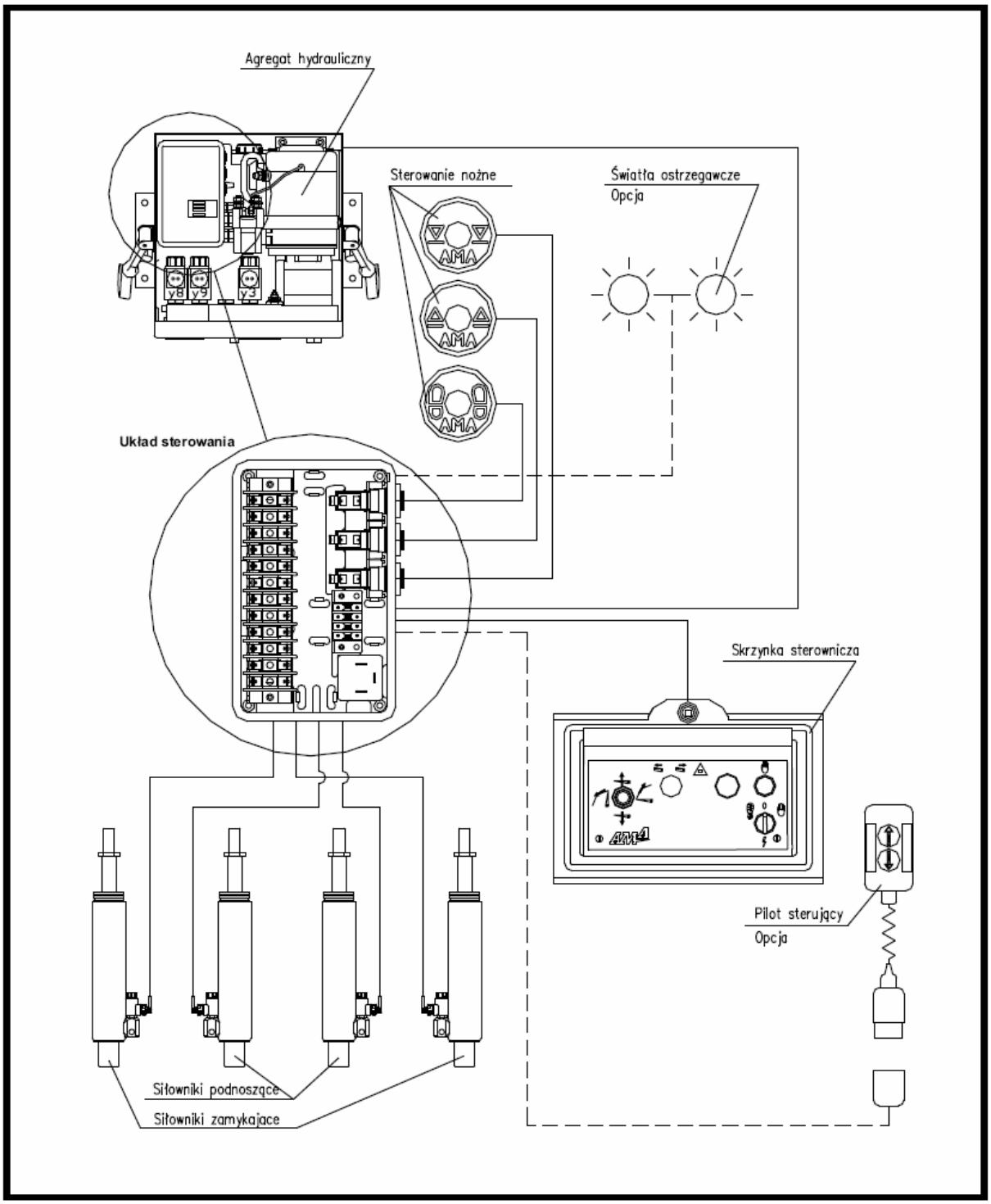

Schemat
ELEKTRYCZNY - ogólny

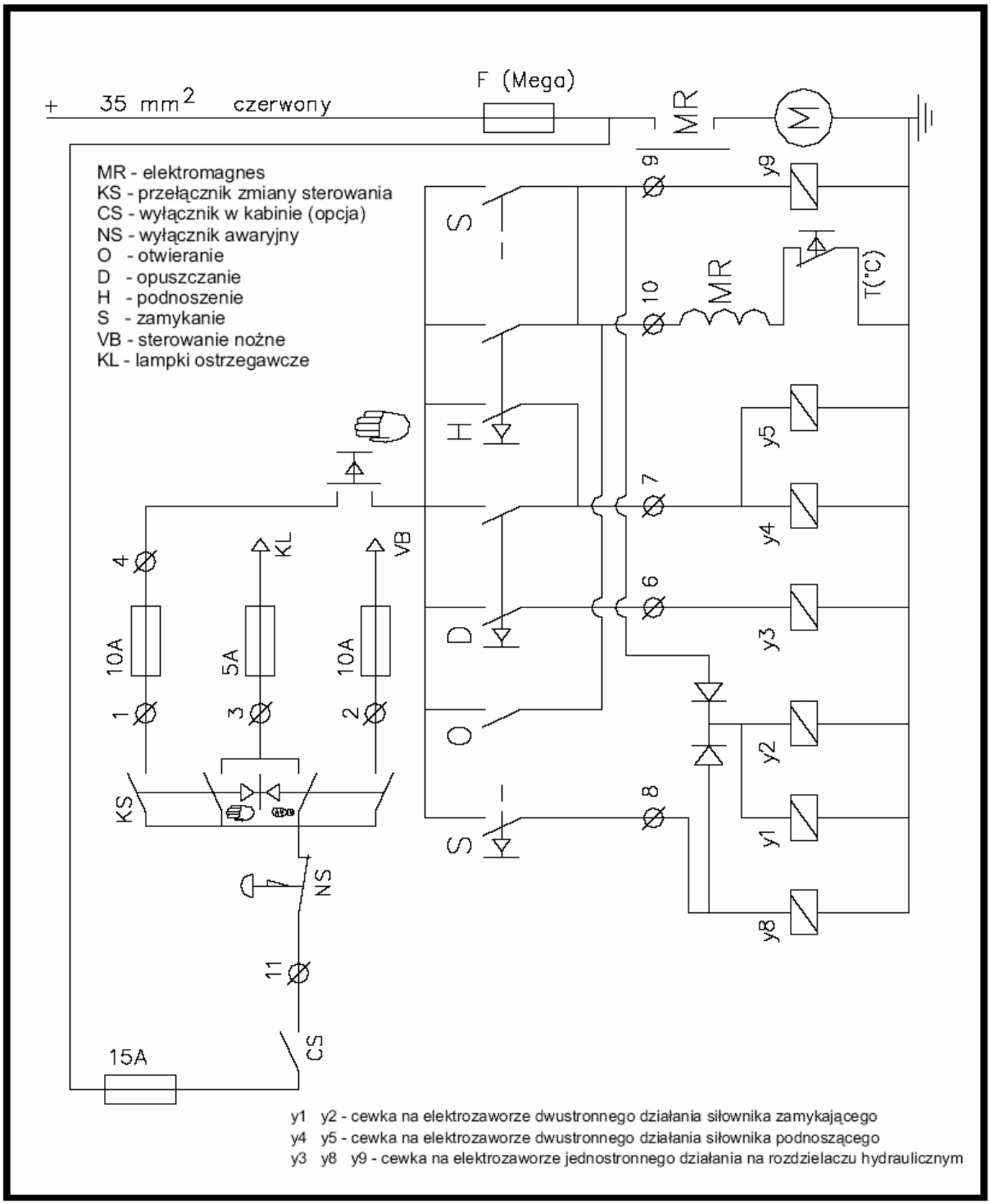

Schemat
ELEKTRYCZNY - układ sterowania

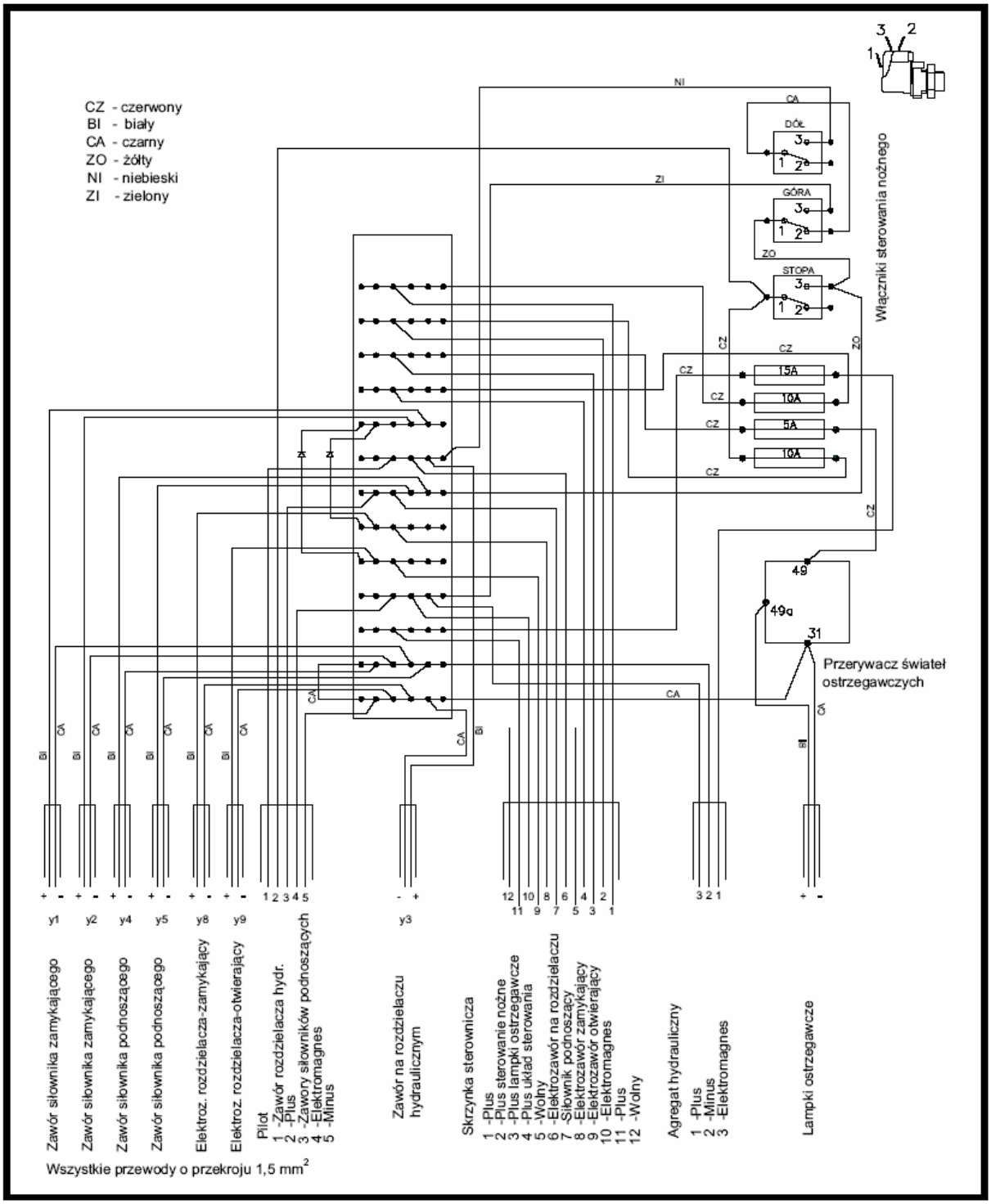

Schemat
ELEKTRYCZNY - panel sterowania

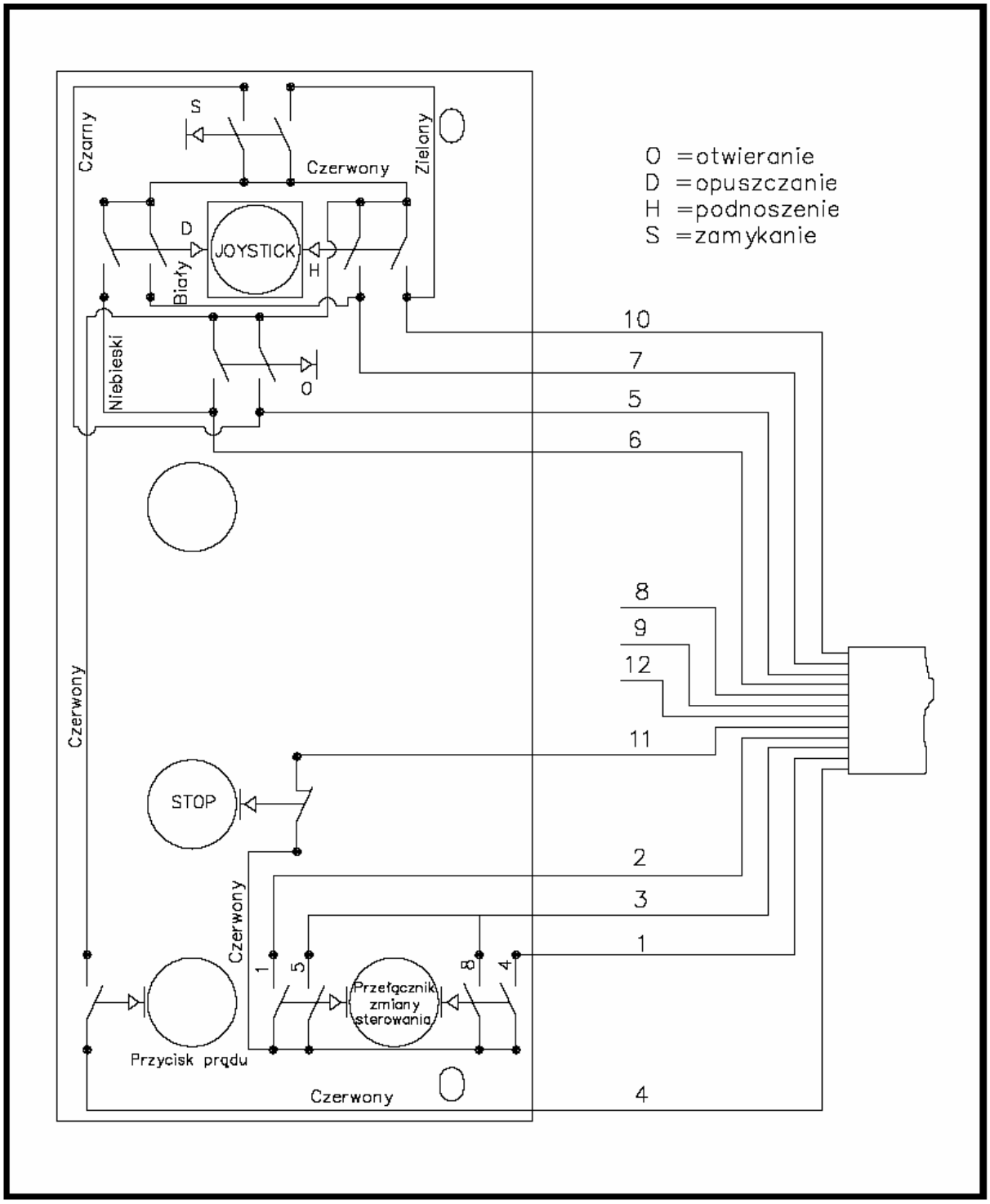

Schemat
HYDRAULICZNY

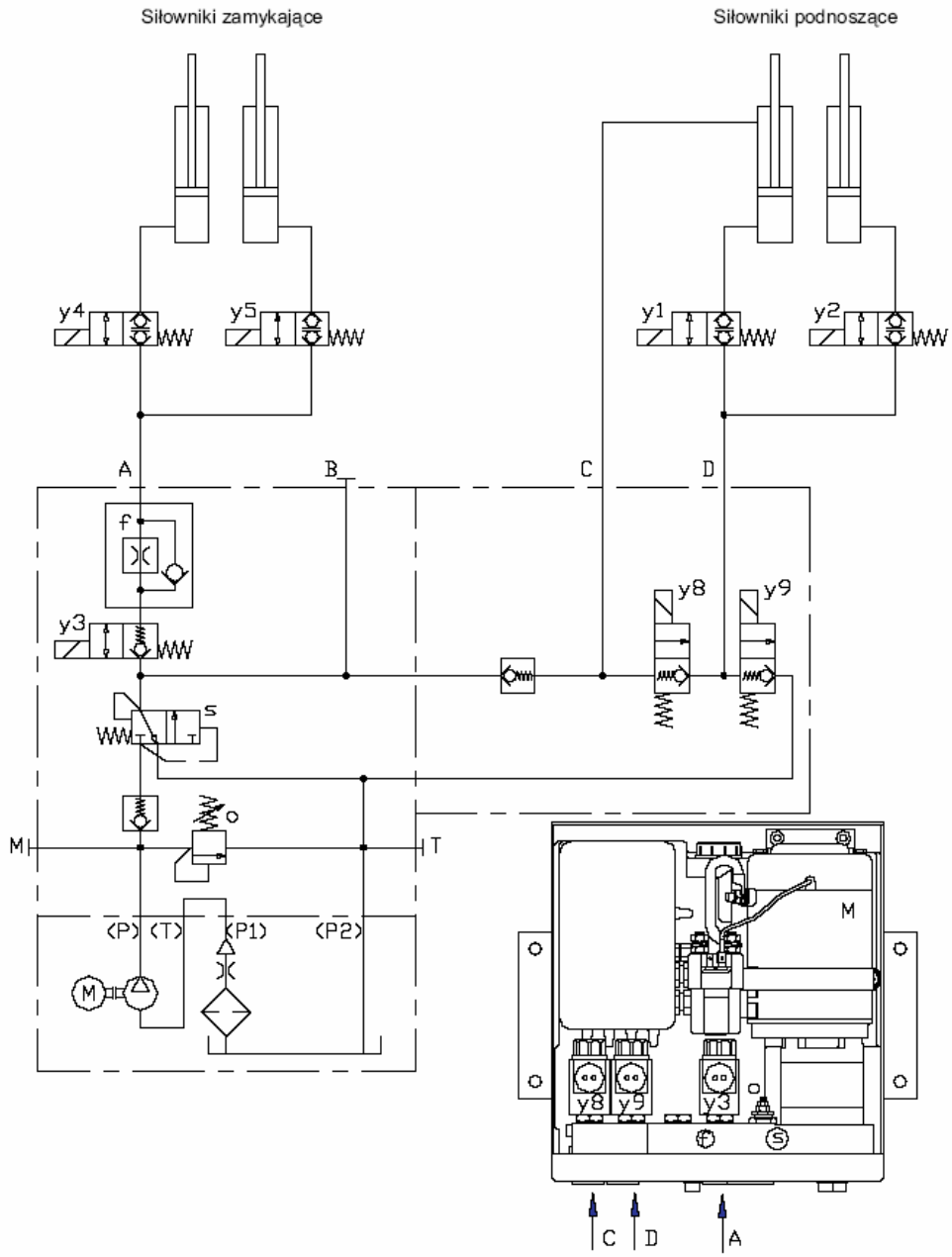

y1 y2 - cewka na elektrozaworze dwustronnego działania siłownika zamykającego
y4 y5 - cewka na elektrozaworze dwustronnego działania siłownika podnoszącego
y3 y8 y9 - cewka na elektrozaworze jednostronnego działania na rozdzielaczu hydraulicznym